片持ち曲げ治具
CBJ-200N

・カトラリー、綿棒、歯ブラシ、針などのサンプルの片持ち曲げ試験に最適です
・支点と力点、力点とサンプル端点の距離は目盛りに合わせて簡単に調整できます
・調整板を利用し同条件でのサンプルのセットが容易にできるため、作業効率を高めます
・厚み 25 ㎜までのサンプルに対応します

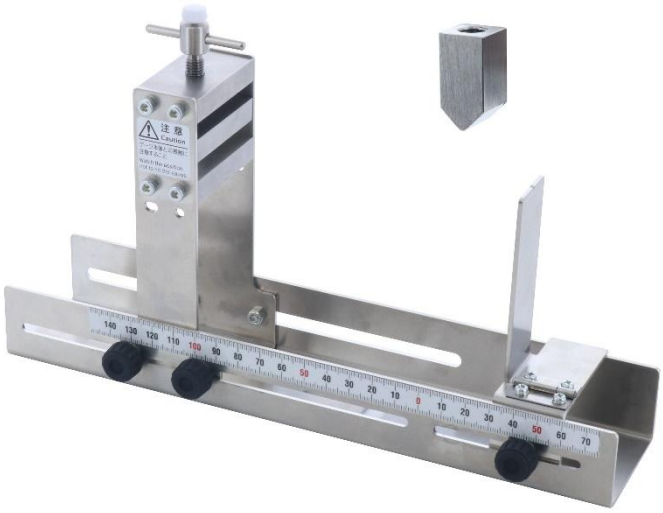

CBJ-200N

CBJ-200N 測定イメージ
（カトラリーの片持ち曲げ試験）

使用イメージ		
押す中心位置を合わせます。	サンプルの突き出し量を 調整します。	サンプルを固定します。

製品仕様	
型式	CBJ-200N
最大荷重	200N
サンプル最大幅	50mm
サンプル最大厚み	25mm
支点と力点の距離　(※1)	10～150mm
測定子先端半径	R1
本体寸法	外観図を参照してください
本体重量　(※2)	上部治具（測定子と延長シャフト）約 45g　下部治具約 1065g
上部治具取付ネジ	M6

※　正確に測定するため、サンプルの曲げ角度が 45 度以内の測定にご使用ください。
※　付属の延長シャフトを使用する場合、20N 以上のフォースゲージレンジをご使用ください。
※1 支点と力点の距離が 40 ㎜以下の測定には、付属の延長シャフトをご使用してください。
※2 アタッチメントの重量も、フォースゲージへの荷重として負荷されます。フォースゲージに取り付けてご使用の際は、
　アタッチメントの重量の荷重負荷を考慮し荷重値選定をしてください。

製品構成使用例　CBJ-200N	
製品構成使用例 1　　コード：1C2009A シンプルな 200N までの片持ち曲げ試験にご利用いただけます。 デジタルフォースゲージ：DST-200N 電動計測スタンド：MX-500N オプションアタッチメント：CBJ-200N	 製品構成使用例 2 イメージ
製品構成使用例 2　　コード：1C2009B 荷重に加えて押込み量の測定も可能な製品構成。セーフティーシールドにより安全性にも配慮。200N までの片持ち曲げ試験にご利用いただけます。 荷重-変位測定ユニット：FSA-0.5KE-200N オプションアタッチメント：CBJ-200N セーフティーシールド：ST-SS	

※　個別製品の詳しい情報は、各製品ページ内にある詳細仕様書をご確認ください。
※　製品構成は、測定試料の形状、特徴、測定条件により変わりますので詳細はお問い合わせください。
※　フォースゲージ最大荷重値は、測定値により推奨が異なります。

取付可能フォースゲージ		
デジタルフォースゲージ DST/DSV シリーズ	デジタルフォースゲージ ZTS/ZTA シリーズ	メカニカルフォースゲージ FB/PS/PSM シリーズ
パソコンでのデータ管理も可能なコストパフォーマンスの高いデジタルタイプ	高い応答性と多彩な機能で精密な測定に対応するデジタルタイプ	扱いが容易なメカニカルタイプ

※ 個別製品の詳しい情報は、各製品ページ内にある詳細仕様書をご確認ください。
※ アタッチメントの取付ネジに対応したフォースゲージレンジをお選びください。

［関連製品］

3 点曲げ試験治具 BT-500N/5000N/5000N-CB	円形平型圧縮試験治具 A-40/60，S-40/40-SL/60	局所圧縮治具 PG シリーズ
金属やガラス板等の 3 点曲げ試験用治具。	トップロードテスト、潰し強度試験などに最適。アルミ製(A)とスチール製(S)をご用意。	サンプルを局所的に圧縮するための圧縮治具。圧縮部外径 2～5mm までをラインナップしています。

セーフティーシールド ST-SS	インターロックカバー OP-MX2EMX-IC/OP-MX250-IC
計測スタンドの前方に設置して、測定物の飛散から測定者をガードするためのアクセサリー。扉は開閉およびロックが可能。	電動計測スタンド MX2 シリーズ、EMX シリーズに取り付けて作業者の安全性を守るカバー。扉を開くとスタンドの動作が自動で停止します。(※1)

※　個別製品の詳しい情報は、各製品ページ内にある詳細仕様書をご確認ください。
※1 MX2 シリーズでインターロック機能を使用するには、-CN オプションおよび安全停止機能の設定が必要です。

［外観図］

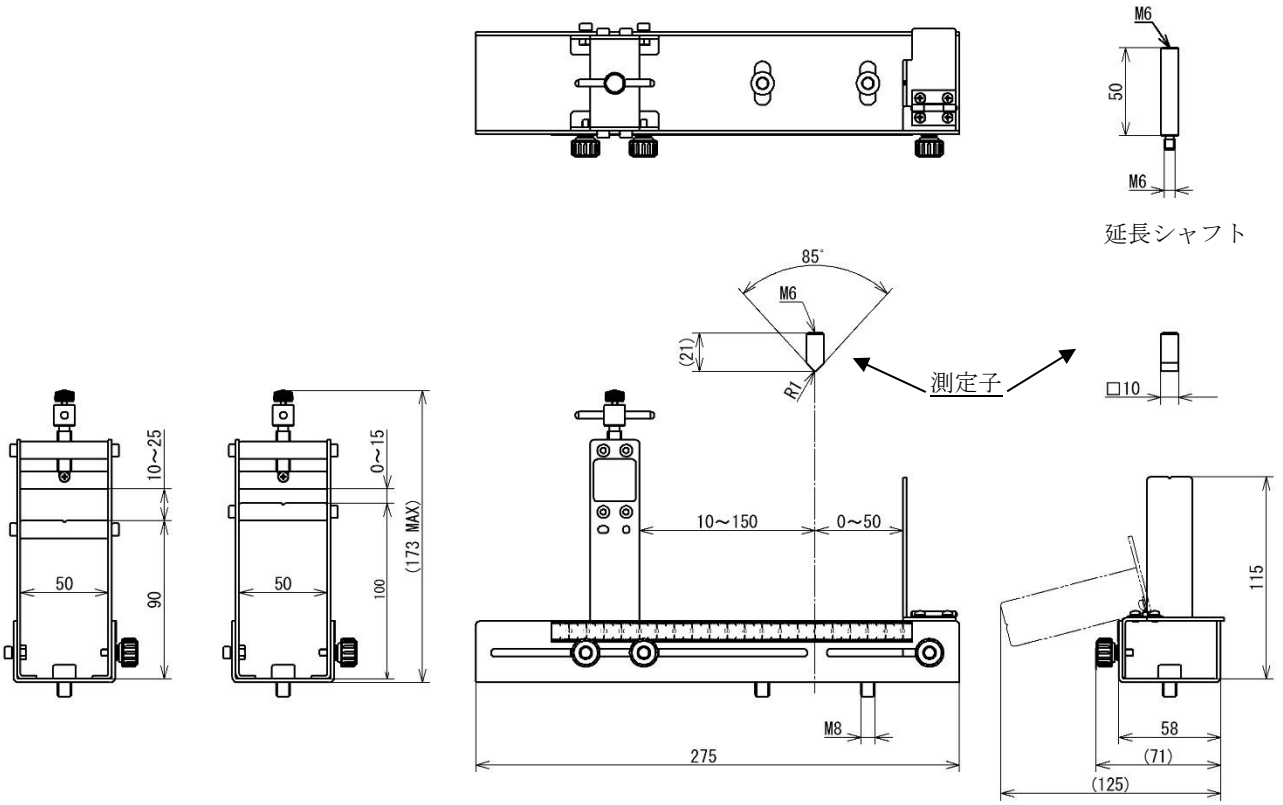

単位：mm

［注意事項］
- 本記載事項は、改良等のため予告なく変更することがありますのでご了承ください。
- 本仕様書は製品の選定及び取扱い上の注意などを理解するためのものであり、様々な特性や安全性を保証するものではありません。
- 本製品は荷重測定を目的としており、それ以外には使用できません。
- 本仕様書の記載内容を無断で利用することはお断りしております。
- 本製品をご利用の際は、別売の荷重測定器（フォースゲージ）とテストスタンドが必要となります。
- 特殊な材料、形状によっては測定できないものもあります。

株式会社イマダ
〒441-8077 愛知県豊橋市神野新田町字カノ割 99 番地
TEL: (0532)33-3288
FAX: (0532)33-3866
E-mail: info@forcegauge.net
Website: https://www.forcegauge.net/

弊社ＨＰにて、詳しい製品情報、幅広い測定事例や測定動画がご覧頂けます。