レオメーター専用治具

オプションテーブル③
（ビーカーガイド・スティックステー）

サンプルを固定するためのテーブルや測定を補助するためのテーブルなどを
取り揃えております。

◇ビーカーガイド(FR-BG-60)

特徴
ビーカーなどの容器がテーブルから脱落しないように安定させるためのガイドです。
使用例
半固形状のサンプルの測定時など

［測定事例］

スープの粘り	イクラの粒の固さ
＊併用治具 ①平型プローブ （FR-HA シリーズ）	＊併用治具 ①円柱プローブ （FR-EC シリーズ）

［仕様］

型式	FR-BG-60
ガイド可能ビーカー直径　φA	φ14～φ80
ガイド可能ビーカー高さ	15～100
重量	295g

※単位無き所はすべて mm 表記です。
※すべての治具で標準サイズ以外での特注生産が可能です。

[外観図]

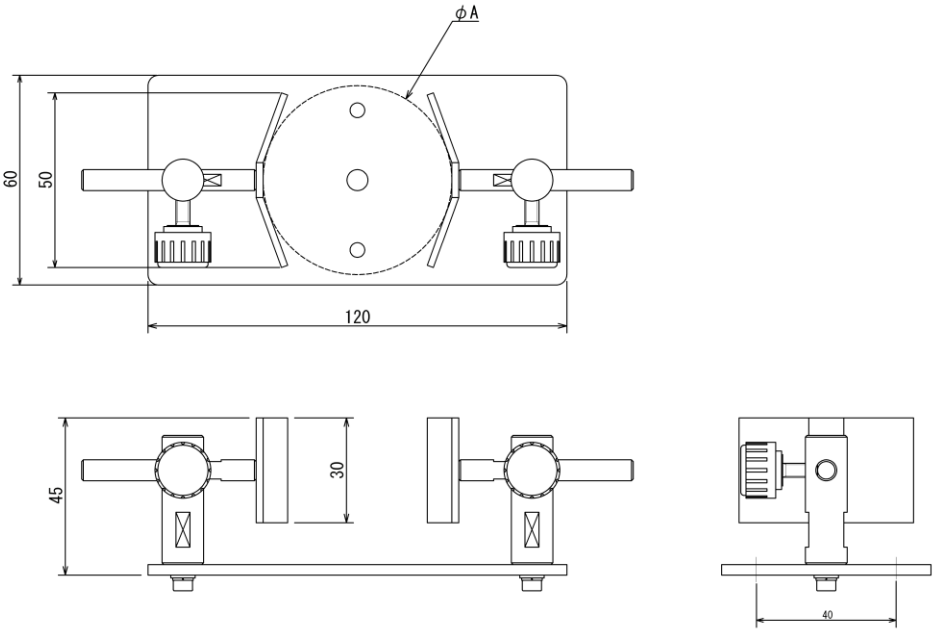

※単位無き所はすべて mm 表記です。
※すべての治具で標準サイズ以外での特注生産が可能です。

◇スティックステー(FR-ST-25)

特徴
口紅などのスティック形状のサンプルを固定し、屈曲および折れる際の力の測定が可能となります。
使用例
口紅の折れる力を測る試験など

[測定事例]

口紅の折れる力
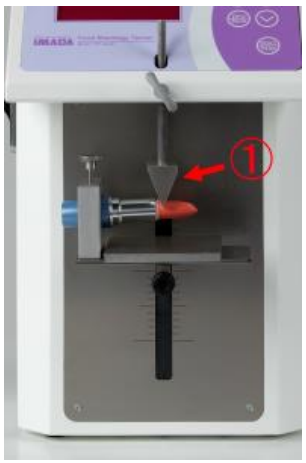

＊併用アタッチメント
①クサビプローブ(FR-KS シリーズ)

[仕様]

型式	FR-ST-25
チャック可能径　φA	φ14～φ25
サンプル固定部材質	アルミ
重量	253g

※単位無き所はすべて mm 表記です。
※すべての治具で標準サイズ以外での特注生産が可能です。

［外観図］

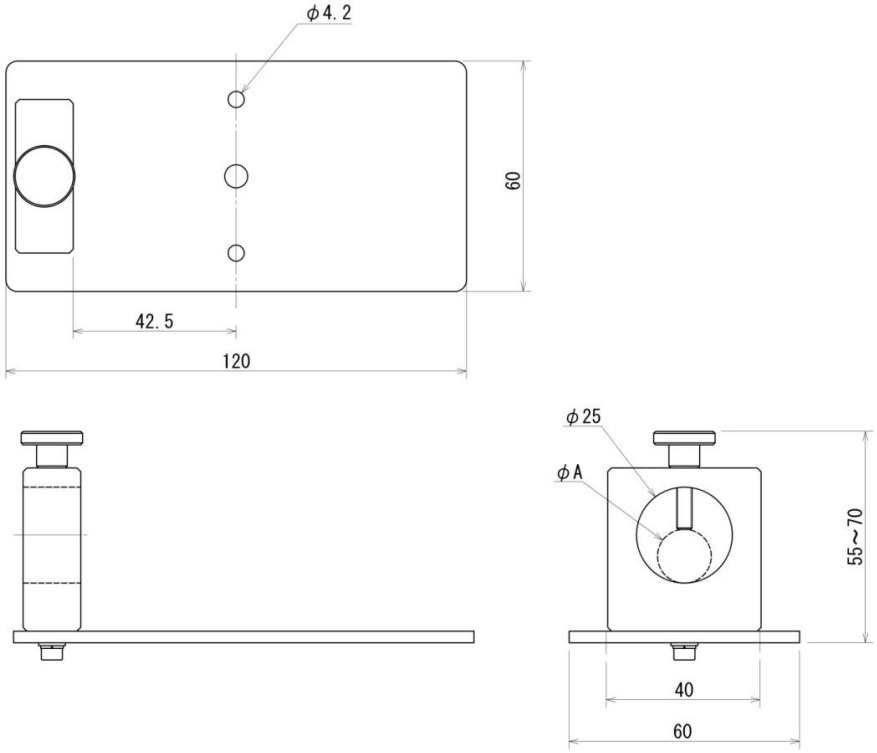

※単位無き所はすべて mm 表記です。
※すべての治具で標準サイズ以外での特注生産が可能です。

［注意事項］
- 本記載事項は、改良等のため予告なく変更することがありますのでご了承ください。
- 本仕様書は製品の選定及び取扱い上の注意などを理解するためのものであり、様々な特性や安全性を保証するものではありません。
- 本製品は荷重測定を目的としており、それ以外には使用できません。
- 本仕様書の記載内容を無断で利用することはお断りしております。
- 特殊な材料、形状によっては測定できないものもあります。

株式会社イマダ
〒441-8077 豊橋市神野新田町字カノ割 99 番地
TEL: (0532)33-3288
FAX: (0532)33-3866
E-mail: info@forcegauge.net
Website: http://www.forcegauge.net/

弊社ＨＰにて、詳しい製品情報、幅広い測定事例や測定動画がご覧頂けます。