ワイヤーテンションセンサー Tritens シリーズ

・走行中のワイヤーやケーブルに押し付けるだけで測定ができます。
・測定方法を変えることで３つの測定レンジに対応できます。
・Tritens Plus は静止状態のサンプルも測定ができます。

【主な特徴（共通）】

容易に測定	
◎ワイヤーやケーブル、ベルトなど幅広いサンプルに対応 ◎設備上の走行しているワイヤーやケーブルなどを押し付けるだけでテンション値を測定可能 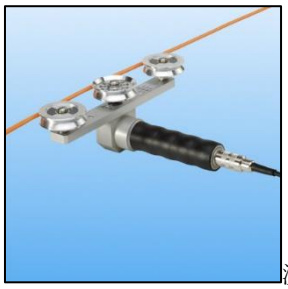 測定イメージ ◎ベアリングローラーで高い耐摩耗性	 Tritens 136.3 S30 表示機(Digitens485)との接続イメージ

１つのテンションメーターで３つの測定レンジ（走行中のサンプル対象） 通常の測定では測定方法Ｄが標準となります。 高荷重レンジのテンションメーターでも測定方法Ｅ又はＦを行うことで低荷重値を精密に出力できます。		
測定方法Ｄ（標準）	測定方法Ｅ（少し精密に）※1	測定方法Ｆ（更に精密に）　※1
サンプルに押し当てて測定	左ローラーにかませて測定	両側ローラーにかませて測定

※　測定方法によって許容荷重値が変わります。P4、5 の寸法図をご参照ください。ご選定の際は、サンプルの曲げやすさや予想最大荷重値に合わせてお選びください。
※1 速度が速い又はテンション値が大きい測定は危険が伴います。速度が遅く、テンション値が小さい測定のみ推奨いたします。
（設備に固定するなどの使用方法であれば、巻き込みの危険は低減できます）

固定されたサンプルの測定手順　※Tritens Plus のみ		
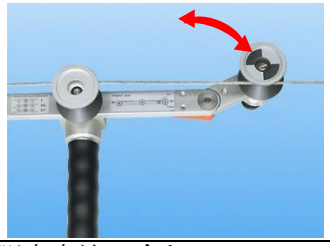	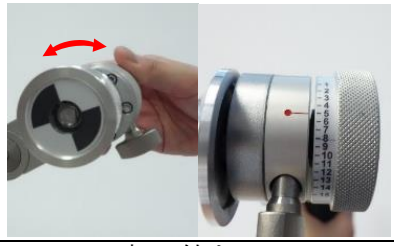	
1. 測定方法に合わせ、 アームを動かします。	2. ローラー部の値を サンプル径に合わせます。	3. ワイヤーを通し、 テンション値が測れます。

[型式表]

型式	精度	特徴	対応荷重値(N)	サンプルの状態		対応サンプル径
				固定	走行	
Tritens 136.3 S6	+/-1.5% F.S.	走行中のφ6mmまでのサンプルを測れる 持ち運び可能なテンションメーターです。	0～50	×	○	～φ6mm
			0～60			
			0～100			
			0～200			
			0～300			
			0～400			
			0～500			
			0～600			
			0～1000			
			0～2000			
			0～3000			
			0～5000			
Tritens 136.3 S30	+/-1.5% F.S.	走行中のφ30mmまでのサンプルを測れる 持ち運び可能なテンションメーターです。	0～50	×	○	～φ30mm
			0～60			
			0～100			
			0～200			
			0～300			
			0～400			
			0～500			
			0～600			
			0～1000			
			0～2000			
			0～3000			
			0～4000			
			0～5000			
			0～6000			
			0～8000			
			0～10kN			
Tritens Plus	+/-1.5% F.S.	走行中または固定されたφ15mmまでのサンプルを測れる 持ち運び可能なテンションメーターです。	0～50	○	○	～φ15mm
			0～60			
			0～100			
			0～200			
			0～300			
			0～400			
			0～500			
			0～600			
			0～1000			
			0～2000			

※お見積りやご注文の際は、型式と測定レンジのご指定をお願いいたします。

[関連製品]

表示器・アンプ

デジタル式表示機：Digitens485	針式表示機：TM353
デジタル式の表示機です。 最大値の表示やメモリ機能を搭載しています。	針式の表示器です。 0-1V でのアナログ出力が可能です。

グラフ描画ソフトウェア

HCC-Easy
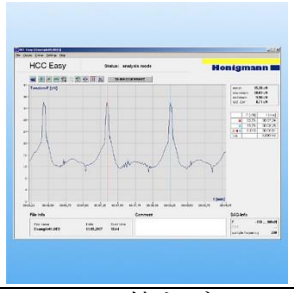
PC に接続してテンション値をグラフにして描くことができます。

その他オプション

オプション名		フロアスタンド	ローラー追加オプション	キャリングケース
イメージ写真			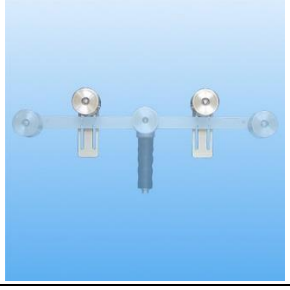	
特徴		施設内に簡単に設置できるスタンドです。	ローラーを２つ追加して、より安定的にテンション値を測定できます。	テンションセンサーとアンプを収納できるケースです。
対応製品	Tritens 136.3 S-6	○	－	○
	Tritens 136.3 S-30	○	○	○
	Tritens Plus	弊社までお問い合わせください		

[両側または片側が固定されたサンプルの測定をお考えのお客様へ]

136.3-SCF-DC	Cable Bull

低荷重のサンプルの測定が可能です。	高荷重のサンプルの測定が可能です。

［外観図］

Tritens136.3 S-6

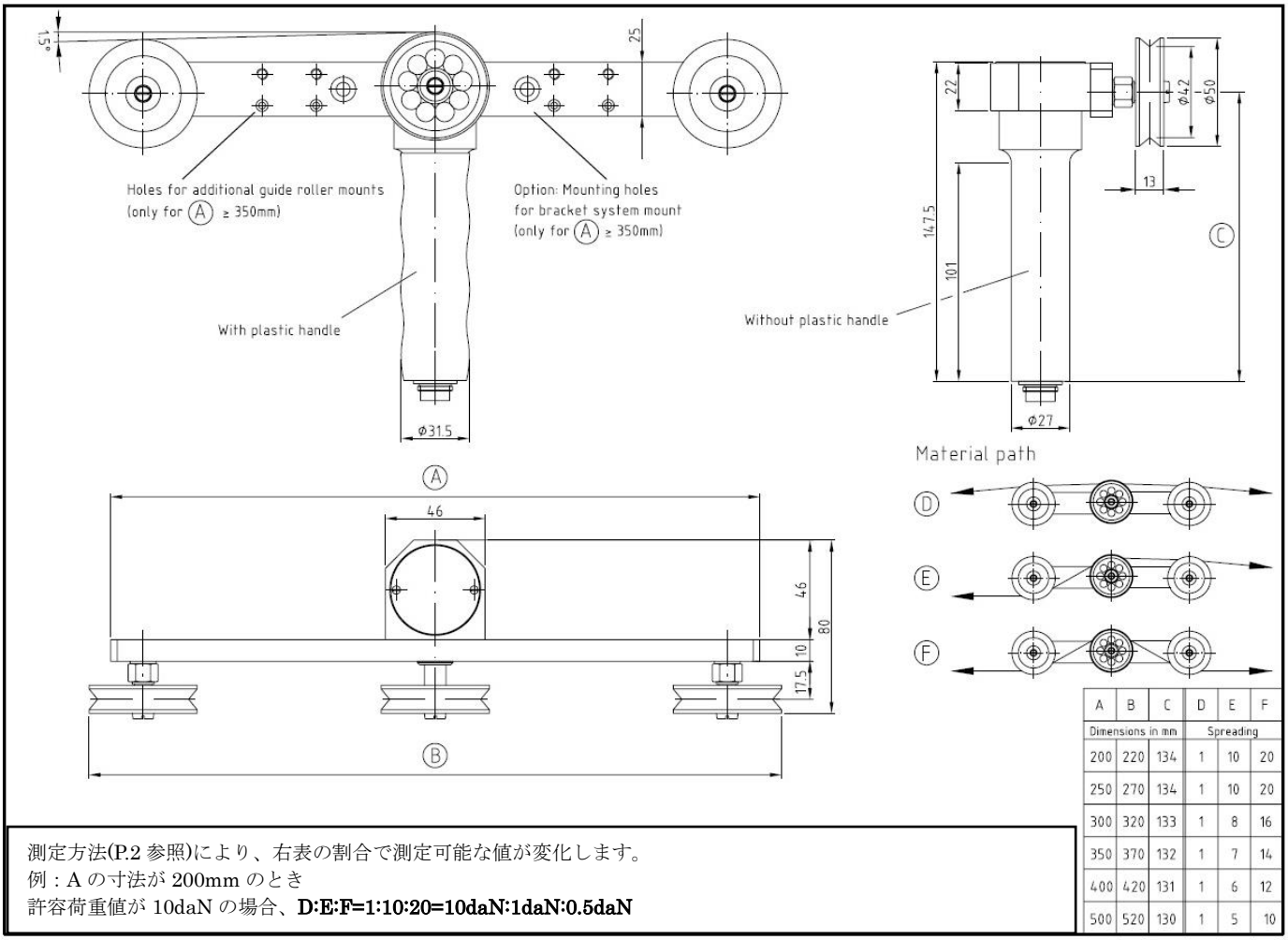

A	B	C	D	E	F
Dimensions in mm			Spreading		
200	220	134	1	10	20
250	270	134	1	10	20
300	320	133	1	8	16
350	370	132	1	7	14
400	420	131	1	6	12
500	520	130	1	5	10

測定方法(P.2 参照)により、右表の割合で測定可能な値が変化します。
例：A の寸法が 200mm のとき
許容荷重値が 10daN の場合、**D:E:F=1:10:20=10daN:1daN:0.5daN**

Tritens136.3 S-30

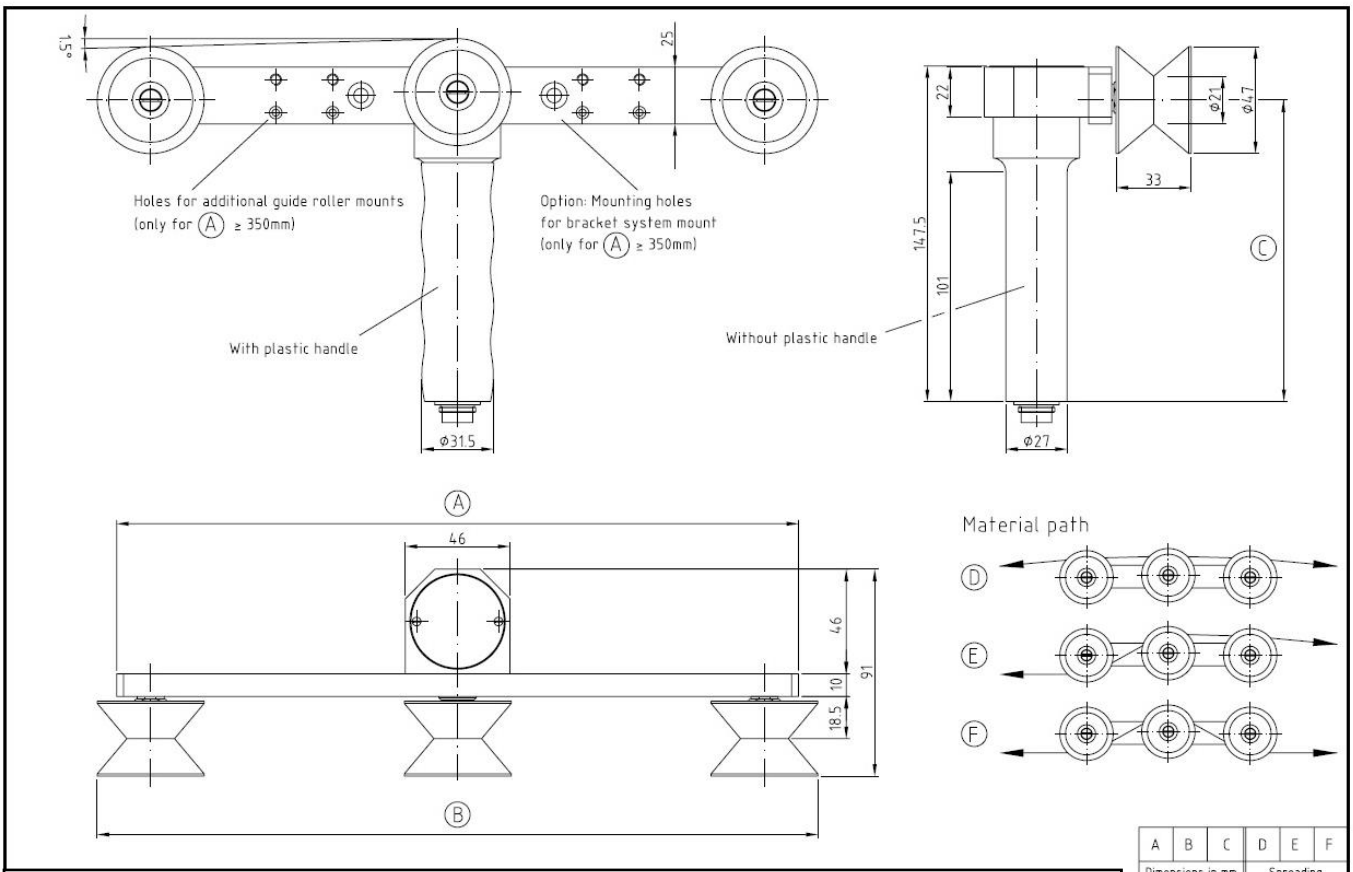

A	B	C	D	E	F
Dimensions in mm			Spreading		
350	367	132	1	5	8
400	417	131	1	4	7
500	517	130	1	3	6

測定方法(P.2 参照)により、右表の割合で測定可能な値が変化します。
例：A の寸法が 350mm のとき、許容荷重値が 10daN の場合、**D:E:F=1:5:8=10daN:2daN:1.25daN**

Tritens Plus

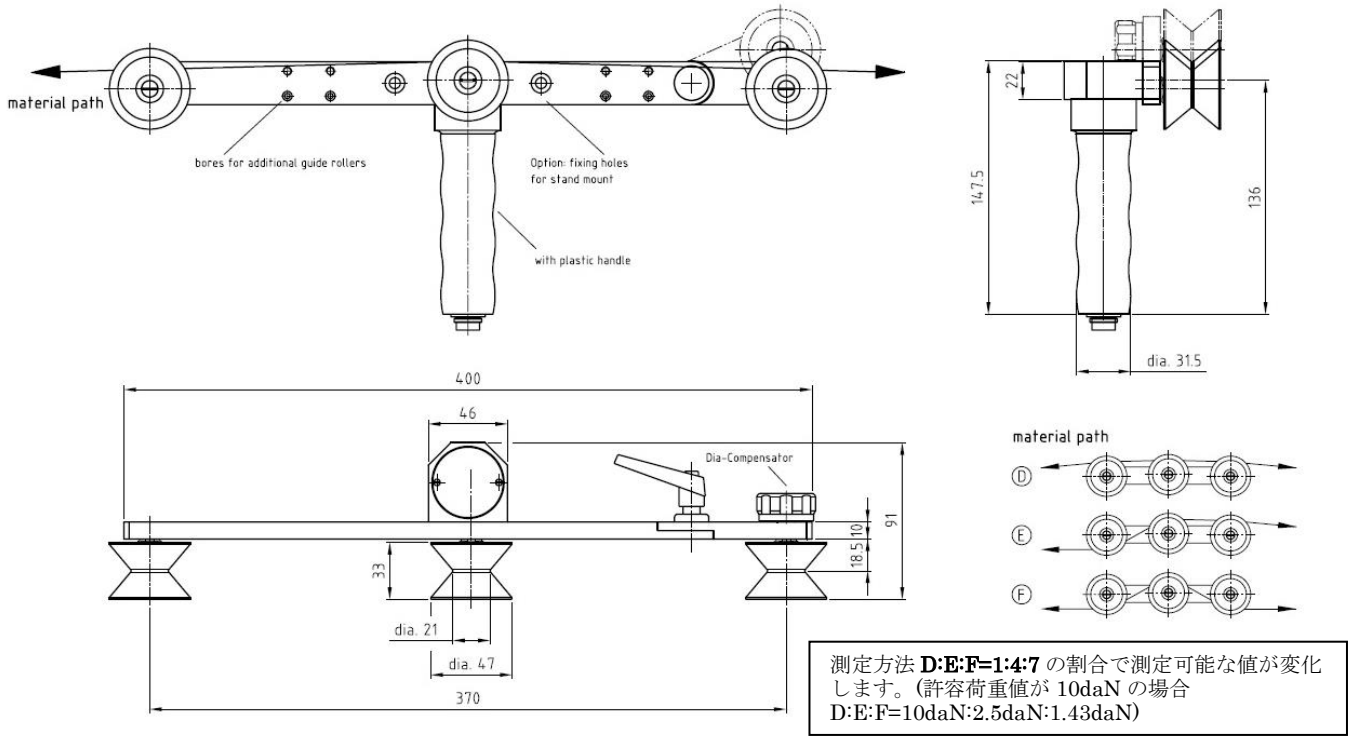

測定方法 **D:E:F=1:4:7** の割合で測定可能な値が変化します。(許容荷重値が 10daN の場合 D:E:F=10daN:2.5daN:1.43daN)

単位：mm

［注意事項］

- 本記載事項は、改良等のため予告なく変更することがありますのでご了承ください。
- 本仕様書は製品の選定及び取扱い上の注意などを理解するためのものであり、様々な特性や安全性を保証するものではありません。
- 本製品は荷重測定を目的としており、それ以外には使用できません。
- 本仕様書の記載内容を無断で利用することはお断りしております。
- 計測ローラーに最大荷重値を超える負荷をかけると破損(オーバーロード)する原因となるためご注意ください。
- 本製品は海外からの輸入品であるため返品はお受けできかねます。

選定に際しての注意事項

- 製品の型式を指定してのお見積りはいたしかねます。 製品の使用条件、目的を事前にお伺いし、メーカーにて検討した上で、適切な製品構成をご提案しておりま す。型式、機種のご希望は承りますが、選定結果が異なる場合がございますので予めご了承ください。
- 製品の選定までに通常 2 週間以上のお時間をいただいております。
- メーカー側の判断により、使用に適さない場合は、製品選定（お見積り）ができない場合がございます。

株式会社イマダ
〒441-8077 愛知豊橋市神野新田町字カノ割 99 番地
TEL: (0532)33-3288
FAX: (0532)33-3866
E-mail: info@forcegauge.net
Website: http://www.forcegauge.net/

弊社ＨＰにて、詳しい製品情報、幅広い測定事例や測定動画がご覧頂けます。